ALUFENSTERLÄDEN

TYPEN VON FENSTERLÄDEN

Wir bieten Ihnen beständige Fensterläden aus Aluminium in mehreren Ausführungsvarianten – Dreh-, Dreh-Falt- und Schiebeläden.

FIX

DREHLÄDEN

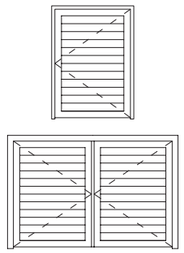

SCHIEBELÄDEN

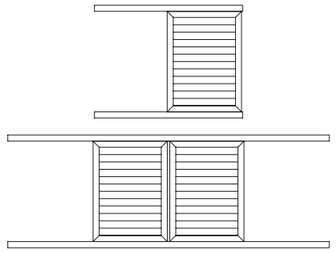

DREH-FALT-LÄDEN

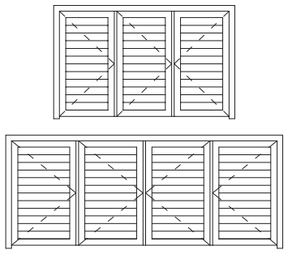

LAMELLENTYPEN

Der Aufbau der Fensterläden besteht aus einer Lamellenfüllung, die bei Dreh- und Drehfaltläden in einen Rahmen eingefügt ist. Die Tatsache, dass die Lamellen aus Aluminium bestehen, verleiht ihnen Widerstandsfähigkeit sowie Witterungsbeständigkeit. Sie sind leicht, schmal und behalten die erforderliche Festigkeit.

FESTE

horizontal in festem Winkel verlegt

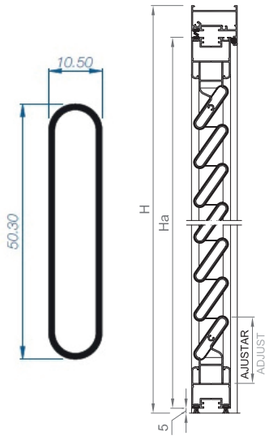

BEWEGLICHE

Regelung des Licht-und Luftflusses

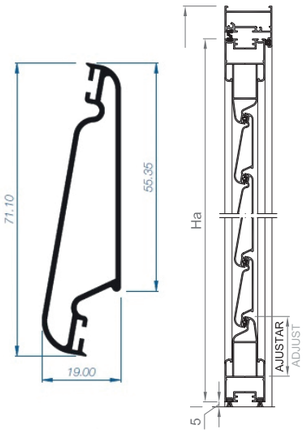

BRETTERPANEEL

mit vertikal verlegten Lamellen

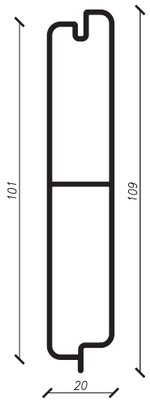

CORTIZO

Sie werden auf der Basis von Prolen des renommierten spanischen Lieferanten Cortizo produziert.

BESTÄNDIG - ALUMINIUM-FENSTERLÄDEN
FÜR DIE MONTAGE BEI FENSTERN UND TÜREN

Fensterläden sind die perfekte Kombination aus Funktionalität und Ästhetik.
Sie sind nicht nur eine bemerkenswerte Dekoration des Gebäudes, sondern auch ein wirksamer Schutz gegen wechselhafte Wetterbedingungen.

Dank des breit gefächerten Angebots genießen unsere Kunden Wahlfreiheit und haben die Sicherheit, dass das Produkt dem Verwendungszweck entspricht.

Dieser Katalog ist kein kommerzielles Angebot. Es ist auch keine Grundlage für die Einreichung von Reklamationen. Die präsentierten Fotos sind Beispielbilder, keine tatsächlichen Produktfotos.

MECHANISMUS MIT BEWEGLICHEN LAMELLEN

Die Lamellenkonsolen sind mit Hilfe von Führungen an den seitlichen Flügelprofilen befestigt. Die Höhe der oberen und der unteren Basislamellen ist mit den gleichen Maßen zugeschnitten, so dass die Füllung symmetrisch aussieht.

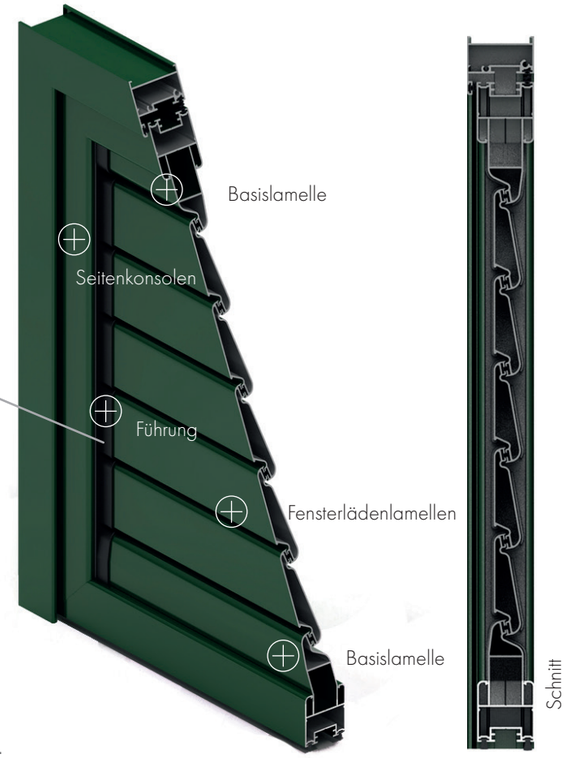

Aufgrund der speziellen Bau-und Installationsweise biegen sich die Lamellen bei starkem Wind. Gleichzeitig ermöglicht ihre Bauweise, dass Licht in den Innenraum fällt.

BRETTERPANEEL – HOLZBRETTÄHNLICH

Eine Neuheit in unserem Angebot – Alufensterläden mit Bretterpaneelen. Eine perfekte Ergänzung für Gebäude im rustikalen Stil. Ein charakteristisches Merkmal dieses Rahmenmodells sind vertikal verlegte Lamellen, die in der holzähnlichen Farbversion eine ideale Holzimitation darstellen. Zusätzlich erfüllen sie dank ihrer Konstruktion alle Anforderungen in Bezug auf Witterungsbeständigkeit und sind leicht sauber zu halten. Neben den holzähnlichen Farben sind die Paneele auch in ausgewählten RAL-Farben erhältlich.

RENOVIERUNGSRAHMENSYSTEM

Die Besonderheit dieses Fensterladentyps liegt in der Verwendung spezieller Renovierungsrahmen mit einem so genannten Abdeckprofil, das den Rahmen außen mit einem charakteristischen Rand umschließt (keine Blendenprofile auf der Innenseite).

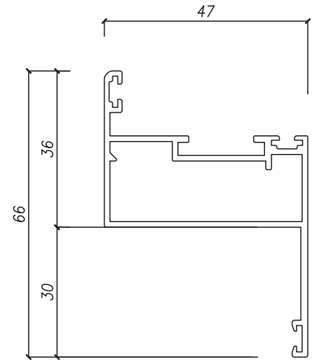

RENOVIERUNGSRAHMENSYSTEM

Maximale Breite (L)	1600 mm
Maximale Höhe (H)	2500 mm
Maximales Flügelgewicht	65 kg
Rahmentiefe	47 mm
Flügeltiefe	40 mm
Profilwanddicke FENSTER	1,3 mm
Profilwanddicke TÜREN	1,5 mm

Windlast (nach EN 13659:2006) – Klasse 5.
Referenzuntersuchung eines Zweiflügel-Fensters 1,5 x 1,5 m.

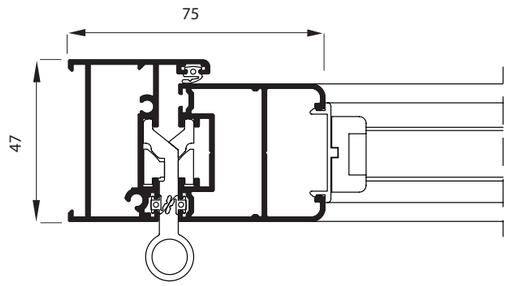

ROTO FENTRO

Roto Fentro sind moderne Beschläge für Aluminiumfensterläden, die sich durch hohe Fertigungsqualität und elegantes Design auszeichnen.Ihr universelles Design ermöglicht eine schnelle und fehlerfreie montage.

Technische Lösungen wie Scharnierhülsen und einfache Verriegelungen gewährleisten Zuverlässigkeit und Sicherheit.

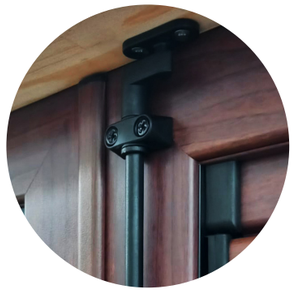

Das Produkt ist in der Farbe Schwarz erhältlich und eignet sich ideal für schwenkbare Fensterläden.

14.11.2024

Eko-Okna S.A.
ul. Spacerowa 4
47-480 Kornice

www.ekookna.com